Bestellformular
Faltladen PLIPAC

Firma _____

Sachbearbeiter _____

Strasse/Nr. _____

PLZ/Ort _____

Tel. _____

Mobile _____

Bestelldatum _____

Kommission _____

Wunschtermin/Kalenderwoche _____

☐ Neubau ☐ Renovation

SPEDITION

☐ Abholung Kunde ☐ Transport Rufalex

SYSTEMTYP

☐ Plipac 40 Typ F (Lager fix auf Führung)
☐ Plipac 40 Typ A (Lager mit Welle verbunden)
☐ Plipac 40 Typ A mit Galerieblech (Lager mit Welle verbunden)

ROLLLADEN

Farbe _____

FÜHRUNGSSCHIENE

☐ eloxiert Farbe _____

ENDSCHIENE

☐ eloxiert Farbe _____

UNTERSICHTSBLENDEN

☐ VSR 140 (Standard)

Farbe _____

GALERIEBLECH

☐ eloxiert Farbe _____

		Ein-heit	Position	Position	Position	Position	Position	Position
Anzahl Faltladen		Stk.						
Abrollung		A/I						
SYSTEMMASSE								
Breite Konstruktion (bk) (hinterkant Führungsschiene)		mm						
Höhe Licht (hl)		mm						
Sturzhöhe		mm						
Höhe Total (Htot)		mm						
Nischentiefe		mm						
ROLLLADENBEHANG-ERSATZ								
Rollladenbreite		mm						
Rollladenhöhe		mm						
ANTRIEB								
Motor Somfy Oximo WT	Motor	x						
Funkmotor Somfy Oximo RTS		x						
Wandsender SIMU, weiss	Funk	x						
Handsender SIMU 1-Kanal, weiss		x						
Getriebe	Getriebe	x						
Getriebe Auszugsmass (25–100 mm)		mm						
Antriebsseite (von innen gesehen)		L/R						
KURBEL								
Kurbellänge		mm						
Kreuzgelenkeinsatz 4-Kant (250 / 400 / 600 mm)		mm						
Kreuzgelenk 50° – 21 x 52 mm (Nylon)		x						
Kreuzgelenk 50° – 35 x 52 mm (Nylon)		x						
Kreuzgelenk 70° – 21 x 85 mm (Nylon)		x						
Kreuzgelenk 70° – 27 x 85 mm (Nylon)		x						
Kreuzgelenk 70° – 35 x 85 mm (Nylon)		x						
Kreuzgelenk 90° – 23 x 85 mm (Nylon)		x						
Kreuzgelenkeckplatte 60° – 35 x 47 x 47 mm		x						
Kreuzgelenk 45° 32 x 70 mm (Metall abgekröpft)		x						
Kurbel ausziehbar		x						
Farbe: ☐ weiss ☐ grau ☐ Stahl/Alu ☐ Alu/Alu ☐ braun (nur Alu/Alu)								
OPTIONEN								
Bohrung frontal		x						
Spezialbohrung (Vermassung siehe unten)		x						
Führungsschienenabschluss (links/rechts/beide)		L/R/X						
Endschienenverstärkung		x						
Untersichtsblende verstärkt (ab 2100 mm inkl.)		x						
Galeriebügel		Stk.						

SPEZIALBOHRUNG (Angaben bitte in mm)

Position	Höhe Licht	Mass a	Mass b	Mass c	Mass d

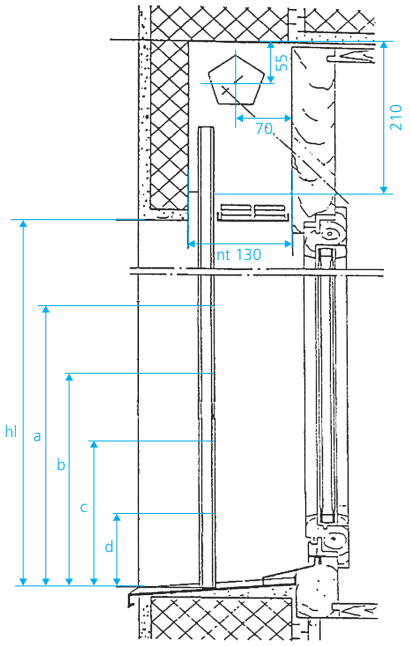

Ausgefülltes Formular senden per
Mail: **rufalex@rufalex.ch**
Fax: +41 34 447 55 66

RUFALEX Rollladen Systeme AG
Industrie Neuhof 11
3422 Kirchberg, Switzerland
T +41 34 447 55 55
F +41 34 447 55 66
rufalex@rufalex.ch
www.rufalex.ch

Stand Juni 2019

Technische Daten Faltladen PLIPAC

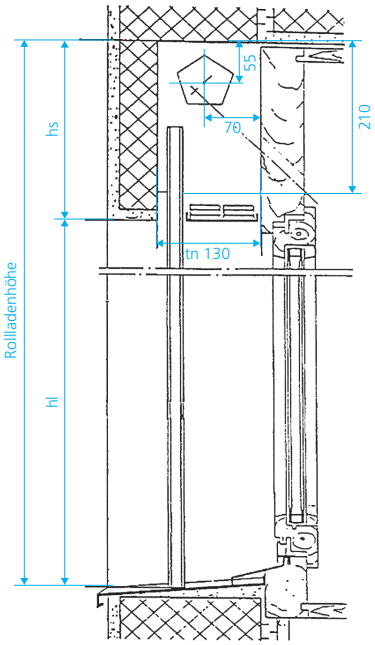

Eigenschaften PLIPAC

- Min. Breite 650 mm
- Max. Breite 2500 mm
- Min. Höhe 700 mm
- Max. Höhe 3010 mm
- Max. Gewicht 24 kg
- Max. Fläche 6 m^2
- mögliche Rollladen Plipac
- mögliche Antriebe
  - Kurbel = 650 mm min. Breite
  - Motor = 700 mm min. Breite
  - Motor Funk = 780 mm min. Breite
  - angekuppelt = 600 mm min. Breite

Minimaler Platzverhältnisse in mm – Sturztiefe (=tn) min. 130 mm

Höhe Licht (hl)	von	470	1101	1301	1501	1701	1901	2101	2301	2501
	bis	1100	1300	1500	1700	1900	2100	2300	2500	2600
Sturzhöhe (hs)		250	270	290	310	330	350	370	390	410